GOBIERNO DE ESPAÑA | MINISTERIO DE FOMENTO | Puertos del Estado

# GUÍA DEL USUARIO
# NOTIFICACIÓN DE RESIDUOS

## CONTROL DE VERSIONES

La versión 3.0 de Julio de 2013 incluye

**Revisión Grupo 1, Índice 4, Segmento RFF.**
- Se cambia el orden de las funciones.

**Revisión Grupo 3, Índice 7, Segmento TDT.**
- Se permite la identificación del Buque mediante el Código OMI ó el MMSI.
- Se elimina el nombre del Capitán.

**Revisión Grupo 3, Índice 8, Segmento DTM.**
- Se suprime este segmento que se utilizaba para comunicar la ETA y ETD. Esta información ya está disponible en la escala referenciada.

**Revisión Grupo 3, nuevo Índice 8, Segmento LOC.**
- Se suprime Anterior puerto de escala y Siguiente puerto de escala. Esta información ya está disponible en la escala referenciada.

**Revisión Grupo 3, nuevo Índice 9, Segmento RFF.**
- Se modifica el calificador para hacer referencia a la escala. (ACW se cambia a ATZ). Se propone el nuevo formato de Escala.
- Se añade una ocurrencia obligatoria, para poder incluir el identificador de escala de uso interno para la Autoridad Portuaria.
- Se incluye la opción de identificar al Buque mediante el Call-Sign.

**Revisión Grupo 6, Índice 11, Segmento DGS.**
- Se sustituye la palabra MARPOL por tipo de residuo.
- Se actualiza la tabla de Anexos del Convenio MARPOL.
- Se modifican los comentarios.

**Revisión Grupo 6, Índice 13, Segmento FTX.**
- Se incluye medio de descarga, para indicarlo en aquellos puertos en los que existan diversas posibilidades de descarga de los residuos.

**Anexo I. CODIGOS DE ERROR**
- Se incluye en el Anexo I tabla de códigos de error utilizados en esta guía, asociados al segmento ERC DE9321.

La versión 4.0 de Julio de 2014 incluye

Actualización del Diagrama de Bifurcación de WASDIS y APERAK
Se suprime la referencia al Consignatario del Buque, en el APERAK

**Índice 2, Segmento BGM y Grupo 1, Índice 4, Segmento RFF**
- Se modifica el comentario, para aclarar las reglas para modificaciones o cancelaciones

**Índice 3, Segmento DTM del WASDIS y APERAK**
- Se modifica el formato de fecha de 201 para 203

**Grupo 3, Índice 9, Segmento RFF**
- Se modifica el formato de Escala.

**Grupo 6, Índice 12, Segmento MEA**
- Se modifica el ejemplo codificado

**Grupo 6, Índice 12, Segmento MEA**
- Se añade el segmento para identificar el NIF de la empresa responsable por la recogida de residuos.

La versión 4.1 de Diciembre de 2014 incluye

- Modificación del identificador de sintaxis de UNOA para UNOC.

- Modificación del Código asignado de asociación de PE1040 para WD1041 en el mensaje WASDIS y APERAK.

**Grupo 6, Índice 11, Segmento DGS**
- Se añade un comentario para aclarar las reglas para la declaración del mismo Tipo de Residuos más de una vez.

**Grupo 6, Índice 12, Segmento MEA**
- Se modifica el comentario para aclarar el numero máximo de decimales admitidos.

# TABLA DE CONTENIDO

**PARTE A: WASDIS** ..... 5

**1. INTRODUCCIÓN** ..... 5

**1.1. Notificación de residuos** ..... 5
**1.2. Campo de aplicación** ..... 5
**1.3. Descripción del procedimiento** ..... 5

**2. SEGMENTOS DE SERVICIO** ..... 7

**3. DIAGRAMA DE BIFURCACIÓN MENSAJE "WASDIS"** ..... 15

**3.1. INDICADORES DEL DIAGRAMA DE BIFURCACIÓN** ..... 15
**3.2. Diagrama de bifurcación del WASDIS** ..... 15

**4. ESTRUCTURA DEL MENSAJE** ..... 16

**4.1 Segmentos del mensaje** ..... 16

**5. ÍNDICE DE SEGMENTOS** ..... 37

**5.1 Índice de segmentos utilizados** ..... 37
**5.2 Segmentos utilizados por tipo de mensaje** ..... 38

**PARTE B: APERAK** ..... 41

**1. INTRODUCCIÓN** ..... 41

**1.1 Campo de aplicación** ..... 41
**1.2 Referencias del mensaje** ..... 41

**2. DIAGRAMA DE BIFURCACIÓN MENSAJE APERAK** ..... 42

**2.1. Indicadores del diagrama de bifurcación** ..... 42
**2.2. Diagrama de bifurcación del APERAK** ..... 42

**3. ESTRUCTURA DEL MENSAJE** ..... 43

**3.1. Segmentos del mensaje** ..... 43

**4. ÍNDICE DE SEGMENTOS** ..... 52

**4.1 Índice de segmentos utilizados** ..... 52
**4.2 Segmentos utilizados por tipo de mensaje** ..... 52

**TABLAS DE CÓDIGOS** ..... 53

**ANEXO I. Códigos de Error** ..... 53

# PARTE A: WASDIS

## 1. INTRODUCCIÓN

### 1.1. Notificación de residuos

La transacción Notificación de residuos para un medio de transporte determinado constará de un mensaje de envío de la Notificación de residuos en formato estándar EDIFACT y una respuesta como reconocimiento del envío bajo el mismo formato EDIFACT

Unificar la notificación con la solicitud de la prestación del servicio.

RD 1084 / 2009 de 3 de julio

### 1.2. Campo de aplicación

El mensaje de Notificación de residuos, es un mensaje enviado por el Agente o Consignatario del Buque a la Autoridad portuaria. Normalmente se envía con una antelación mínima de 24 horas a la llegada del buque y, en cualquier caso, es necesario enviarla para obtener confirmación a una Solicitud de escala. Contiene detalle de tipo de residuos y cantidades almacenadas, así como referencias de las últimas entregas realizadas.

El acuse de recibo de la Notificación de residuos, es un mensaje enviado por la Autoridad Portuaria como reconocimiento del envío. En unos casos enviará un acuse de recibo y, en otros, rechazará el envío especificando los errores encontrados.

CONSIGNATARIO A. PORTUARIA
——————------NOTIFICACION DE RESIDUOS——————————>
<—————————— ACUSE DE RECIBO ——————————

Es obligatorio el relacionar esta Notificación de residuos con el Número de Escala previamente asignado por la Autoridad Portuaria, que actuará como referencia única para la transacción y para un viaje y medio de transporte determinado.

### 1.3. Descripción del procedimiento

#### 1.3.1. Definiciones funcionales

- Un mensaje se refiere a un viaje de un medio de transporte (buque)
- El mensaje podrá utilizarse además de para el envío original de la Notificación de residuos, para las posibles actualizaciones del mensaje (reemplazo y cancelación).

#### 1.3.2. Flujo de mensajes

- Todos los intercambios relacionados con una transacción notificación de residuos entre Consignatarios y Autoridades Portuarias están cubiertos con dos mensajes: el WASDIS y el APERAK de respuesta.
- Habrá un mensaje por cada notificación de residuos. La Autoridad Portuaria se encargará de recepcionar la información y emitir el correspondiente acuse de recibo.
- En el momento en que este mensaje se envíe por primera vez, el elemento de datos 1225 del segmento BGM, será igual a 9 y el elemento de datos 1004 incluirá la referencia del remitente, que será única para cada mensaje.

- Como respuesta a una Notificación de residuos se enviará un mensaje APERAK que podrá ser de aceptación, de aceptación con reservas, de denegación o de rechazo. La indicación del mensaje al que se responde se dará en el segmento RFF, con el calificador ACW en el elemento de datos 1153 y nº del mensaje al que se responde en el elemento de datos 1154.

- Los valores que podrá tener la respuesta serán los de aceptación (acuse de recibo), aceptación con reservas (caso de aceptación por parte de la Autoridad Portuaria y pendiente de aceptación/denegación por parte de las empresas de retirada de residuos), denegación (caso de denegación por parte de alguna de las empresas de retirada de los residuos solicitados) y rechazo. La indicación de errores se efectúa en el Grupo de segmentos ERC-FTX.

- Después del primer envío de la notificación de residuos, solo se aceptarán cancelaciones o reemplazos. El tipo de mensaje se indicará en el elemento de datos 1225 del segmento BGM.

## 2. SEGMENTOS DE SERVICIO

Hay dos tipos de segmentos: Segmentos de datos de Usuario y Segmentos de Servicio. Los primeros, contienen elementos de datos tales como cantidades, valores, nombres, lugares y otros datos que van a ser transmitidos. Los Segmentos de Servicio contienen elementos de datos tales como el emisor de la transmisión, tipo y nivel de la reglas de sintaxis, fecha de preparación de la transmisión, tipo de prioridad, etc. y/o otros datos específicos que se necesiten para la transmisión. En muchos casos los incluye el traductor para cada una de las redes de comunicación por lo que el usuario solamente deberá proporcionar los datos necesarios relacionados en el Acuerdo de Intercambio.

El nivel de sintaxis que identifica el conjunto de caracteres utilizados está definido en el Segmento de Cabecera del Intercambio (UNB, dentro del elemento de datos S001 "Identificador de la sintaxis") como UNOC.

Cuando se utilice un conjunto de datos de usuario de intercambio, que va a continuación de la cadena de servicio, éste deberá comenzar con un segmento sintáctico de servicio denominado Cabecera de Control del Intercambio, UNB.

El conjunto de datos del usuario debe finalizar con el Final de Control del Intercambio, UNZ

Con la excepción de estos segmentos de servicio, que se emplean para delimitar una transmisión, y de otros dos segmentos de servicio utilizados para identificar grupos funcionales dentro de una transmisión (UNG.....UNE), toda la información restante de la citada transmisión deberá incluirse dentro de un mensaje para su intercambio.

Un intercambio consiste en:

| | | | |
|---|---|---|---|
| | Aviso de cadena de Servicio | UNA | Condicional |
| ——— | Cabecera del Intercambio | UNB | Obligatorio |
| \| —— | Cabecera del grupo funcional | UNG | Condicional |
| \| \| — | Cabecera del mensaje | UNH | Obligatorio |
| \| \| \| | Segmentos de datos del Usuario | | Como se requieran |
| \| \| — | Final del mensaje | UNT | Obligatorio |
| \| —— | Final del grupo funcional | UNE | Condicional |
| ——— | Final del Intercambio | UNZ | Obligatorio |

## UNA AVISO DE CADENA DE SERVICIO

Función: Define los caracteres seleccionados para ser usados como delimitadores en el intercambio Cuando se transmite, el Aviso de cadena de servicio debe aparecer inmediatamente antes del segmento de cabecera del intercambio UNB y comenzara con los caracteres UNA seguidos de los seis caracteres seleccionados por el remitente para indicar, secuencialmente, las siguientes funciones:

| | |
|---|---|
| Separador de elemento de datos compuesto | M an1 |
| Separador de elemento de datos | M an1 |
| Notación decimal | M an1 |
| Carácter de liberación | M an1 |
| Reservado para uso futuro | M an1 |
| Indicador de final de segmento | M an1 |

Uso del segmento: C Rep.: 1

Separador de elemento de datos compuesto:
*Ocupa la primera posición dentro de la cadena y es siempre el carácter "**:**"*

Separador de elemento de datos:
*Ocupa la segunda posición dentro de la cadena y es siempre el carácter "**+**"*

Notación decimal:
*Ocupa la tercera posición dentro de la cadena y es siempre el carácter "**,**"*

Carácter de liberación:
*Ocupa la cuarta posición dentro de la cadena y es siempre el carácter "**?**"*

Reservado para uso futuro:
*Ocupa la quinta posición dentro de la cadena y es siempre el carácter "**espacio**"*

Indicador de final de segmento:
*Ocupa la sexta posición dentro de la cadena y es siempre el carácter " ' "*

Ejemplo: **UNA:+,? '**

## UNB CABECERA DEL INTERCAMBIO

Función: Encabezar, identificar y especificar un intercambio.

| | | |
|---|---|---|
| S001 | IDENTIFICADOR DE SINTAXIS | M |
| 0001 | Identificador de sintaxis | M an..4 |
| 0002 | Número de versión de sintaxis | M n1 |
| | | |
| S002 | EMISOR DEL INTERCAMBIO | M |
| 0004 | Identificador del emisor | M an..35 |
| 0007 | Código calificador de identificación del partner | C an..4 |
| ~~0008~~ | ~~Dirección para ruta inversa~~ | C an..14 |
| | | |
| S003 | RECEPTOR DEL INTERCAMBIO | M |
| 0010 | Identificador del receptor | M an..35 |
| 0007 | Código calificador de identificación del partner | C an..4 |
| ~~0014~~ | ~~Dirección de ruta~~ | C an..14 |
| | | |
| S004 | FECHA Y HORA DE PREPARACION | M |
| 0017 | Fecha | M n6 |
| 0019 | Hora | M n4 |
| | | |
| 0020 | REFERENCIA DE CONTROL DEL INTERCAMBIO | M an..14 |
| | | |
| ~~S005~~ | ~~CLAVE DE REFERENCIA DEL RECEPTOR~~ | C |
| ~~0022~~ | ~~Clave/referencia del receptor~~ | M an..14 |
| ~~0025~~ | ~~Calificador de clave/referencia del receptor~~ | C an..2 |
| | | |
| ~~0026~~ | ~~REFERENCIA DEL LA APLICACION~~ | C an..14 |
| | | |
| ~~0029~~ | ~~CODIGO DE PRIORIDAD DE PROCESADO~~ | C a1 |
| | | |
| ~~0031~~ | ~~SOLICITUD DE ACUSE DE RECIBO~~ | C n1 |
| | | |
| ~~0032~~ | ~~IDENTIFICACION DE ACUERDO DE COMUNICACIONES~~ | C an..35 |
| | | |
| ~~0035~~ | ~~INDICADOR DE PRUEBA~~ | C n1 |

Uso del segmento: M Rep.:1

M S001 IDENTIFICADOR DE LA SINTAXIS
M 0001 Identificador de sintaxis

*Identifica la sintaxis. Los tres primeros caracteres son "UNO" (UN/ECE, agencia controladora). Se propone "C" para el cuarto carácter (es decir, sintaxis = UNOC).*
*"UNOC"*

M 0002 Nº de versión de sintaxis

*Se incrementa en una unidad por cada versión. Para esta versión debe ser la 2.*
*"2"*

| | | |
|---|---|---|
| M | S002 | EMISOR DEL INTERCAMBIO |
| M | 0004 | Identificador del emisor<br>*Código o nombre de acuerdo con el Acuerdo de Intercambio (en adelante AI)* |
| C | 0007 | Código calificador de identificación del partner<br><br>*"Código calificador"* |
| M | S003 | RECEPTOR DEL INTERCAMBIO |
| M | 0010 | Identificador del receptor<br><br>*Código o nombre de acuerdo con lo especificado en el AI* |
| C | 0007 | Código calificador de identificación del partner<br><br>*"Código calificador"* |
| M | S004 | FECHA/HORA DE PREPARACION |
| M | 0017 | Fecha<br><br>*Formato "AAMMDD" (Año, Mes, Día)* |
| M | 0019 | Hora<br><br>*Formato "HHMM" (Hora, Minuto)* |
| M | 0020 | Referencia de control del intercambio<br><br>*Referencia única asignada por el emisor/remitente* |

**COMENTARIOS**:
Los elementos de datos incluidos en este segmento y la codificación de los mismos se basarán principalmente en lo establecido por las partes en el Acuerdo de Intercambio

Ejemplo codificado: Sintaxis: "UNOC"; Versión:"2"; Emisor: "USUARIO 1"; Código calificador: " ZZ"; Identificador del Receptor: "PUERTO"; Código calificador: "ZZ"; Fecha: "9 de Julio de 2001"; Hora: "13-33"; Referencia de control del intercambio:"3355".
**UNB+UNOC:2+USUARIO 1:ZZ+PUERTO:ZZ+010709:1333+3355'**

## UNG CABECERA DEL GRUPO FUNCIONAL

Función: Encabezar, identificar y especificar un grupo funcional. Para agrupar mensajes de un mismo tipo en aquellos intercambios que incluyan varios tipos de mensajes.

| | | |
|---|---|---|
| 0038 | IDENTIFICACION DEL GRUPO FUNCIONAL | M an..6 |
| S006 | IDENTIFICACION DE LA APLICACION DEL EMISOR | M |
| 0040 | Identificador de la aplicación del emisor | M an..35 |
| ~~0007~~ | ~~Código calificador de identificación del partner~~ | C an..4 |
| S007 | IDENTIFICACION DE LA APLICACION DEL RECEPTOR | M |
| 0044 | Identificador de la aplicación del receptor | M an..35 |
| ~~0007~~ | ~~Código calificador de identificación del partner~~ | C an..4 |
| S004 | FECHA Y HORA DE PREPARACION | M |
| 0017 | Fecha | M n6 |
| 0019 | Hora | M n4 |
| 0048 | NUMERO DE REFERENCIA DEL GRUPO FUNCIONAL | M an..14 |
| 0051 | AGENCIA CONTROLADORA | M an..2 |
| S008 | VERSION DEL MENSAJE | M |
| 0052 | Número de versión del tipo de mensaje | M an..3 |
| 0054 | Número de publicación del tipo de mensaje | M an..3 |
| 0057 | Código asignado de asociación | C an..6 |
| ~~0058~~ | ~~CLAVE DE LA APLICACION~~ | C an..14 |

Uso del segmento: C Rep.:1 ó varias

M 0038 IDENTIFICACION DEL GRUPO FUNCIONAL

*Identifica un tipo de mensaje en un grupo funcional. Por ejemplo: "WASDIS"*

M S006 IDENTIFICACION DE LA APLICACION DEL EMISOR
M 0040 Identificación de la aplicación del emisor

Identifica el departamento, división dentro de la organización del emisor (A*I)*

M S007 IDENTIFICACION DE LA APLICACION DEL RECEPTOR
M 0044 Identificación de la aplicación del receptor

Identifica el departamento, división dentro de la organización del receptor (A*I)*

M S004 FECHA/HORA DE PREPARACION
M 0017 Fecha

*Formato "AAMMDD" (Año, Mes, Día)*

M 0019 Hora

*Formato "HHMM" (Hora, Minutos)*

| | | |
|---|---|---|
| M | 0048 | NUMERO DE REFERENCIA DEL GRUPO FUNCIONAL |
| | | *Número de referencia único asignada por la división/departamento del remitente* |
| M | 0051 | AGENCIA CONTROLADORA |
| | | *Código identifica la agencia controladora del mantenimiento y publicación del mensaje. Se indicará: "UN"* |
| M | S008 | VERSION DEL MENSAJE |
| M | 0052 | Número de versión del tipo de mensaje |
| | | *"D"* |
| M | 0054 | Número de publicación del tipo de mensaje |
| | | *"03A"* |
| R | 0057 | Código asignado de asociación |
| | | *Código asignado por la organización responsable del desarrollo y mantenimiento de la guía de usuario y que además sirve de identificación de la misma. En este caso:* " WD1041" |

Ejemplo codificado: Tipo de mensaje: "WASDIS"; Departamento:"IT123"; Departamento receptor: "TI321"; Fecha: "9 de Julio de 2001"; Hora: "13:33"; Número de referencia:"12345"; Agencia controladora: "UN"; Versión mensaje: "D"; Directorio: "01A"; Código de asociación: "WD1041".
**UNG+WASDIS+IT123+TI321+010709:1333+12345+UN+D:03A:WD1041'**

**UNE FINAL DE GRUPO FUNCIONAL**

Función: Finalizar un grupo funcional y comprobar si está completo.

| | | |
|---|---|---|
| 0060 | NUMERO DE MENSAJES | M n..6 |
| 0048 | NUMERO DE REFERENCIA DEL GRUPO FUNCIONAL | M an..14 |

Uso del segmento: C Rep.: 1ó varias

M 0074 NUMERO DE MENSAJES

*Especifica el nº total de mensajes incluidos en el grupo funcional*

M 0062 NUMERO DE REFERENCIA DEL MENSAJE

*El mismo que el indicado en el elemento de datos 0048 del UNG.*

Ejemplo codificado: Nº mensajes:"5"; nº referencia:"12345"
**UNE+5+12345'**

**UNZ FINAL DEL INTERCAMBIO**

Función: Finalizar un intercambio y comprobar si está completo.

| | | |
|---|---|---|
| 0036 | CUENTA DE CONTROL DEL INTERCAMBIO | M n..6 |
| 0020 | REFERENCIA DE CONTROL DEL INTERCAMBIO | M an..14 |

Uso del segmento: M Rep.: 1

M 0036 CUENTA DE CONTROL DEL INTERCAMBIO

*Cuenta el número de mensajes o en su caso el número de grupos funcionales. Debe aparecer al menos la relación de uno de ellos.*

M 0020 REFERENCIA DE CONTROL DEL INTERCAMBIO

*La misma que la indicada en el elemento de datos 0020 del UNB.*

Ejemplo codificado: Nº mensajes:"2"; referencia:"3355"
**UNZ+2+3355'**

# 3. DIAGRAMA DE BIFURCACIÓN MENSAJE "WASDIS"

## 3.1. INDICADORES DEL DIAGRAMA DE BIFURCACIÓN

- El carácter M, cuando se aplica a un elemento de datos simple, a un elemento de datos compuesto, a un segmento y/o a un grupo de segmentos, indica que es obligatorio incluirlo siguiendo las reglas de sintaxis de los mensajes UN/EDIFACT

- El carácter C, cuando se aplica a un elemento de datos simple, a un elemento de datos compuesto, a un segmento y/o a un grupo de segmentos, indica que su inclusión es condicional siguiendo las reglas de sintaxis de los mensajes UN/EDIFACT.

- El carácter R, indica que su inclusión es requerida en el "*Subset*" utilizado para la transacción electrónica de la Notificación de residuos.

  El detalle de la utilización de cada grupo de segmentos y segmentos incluidos en cuanto a su inclusión y al número de repeticiones está indicado en el apartado de estructura del mensaje.

## 3.2. Diagrama de bifurcación del WASDIS

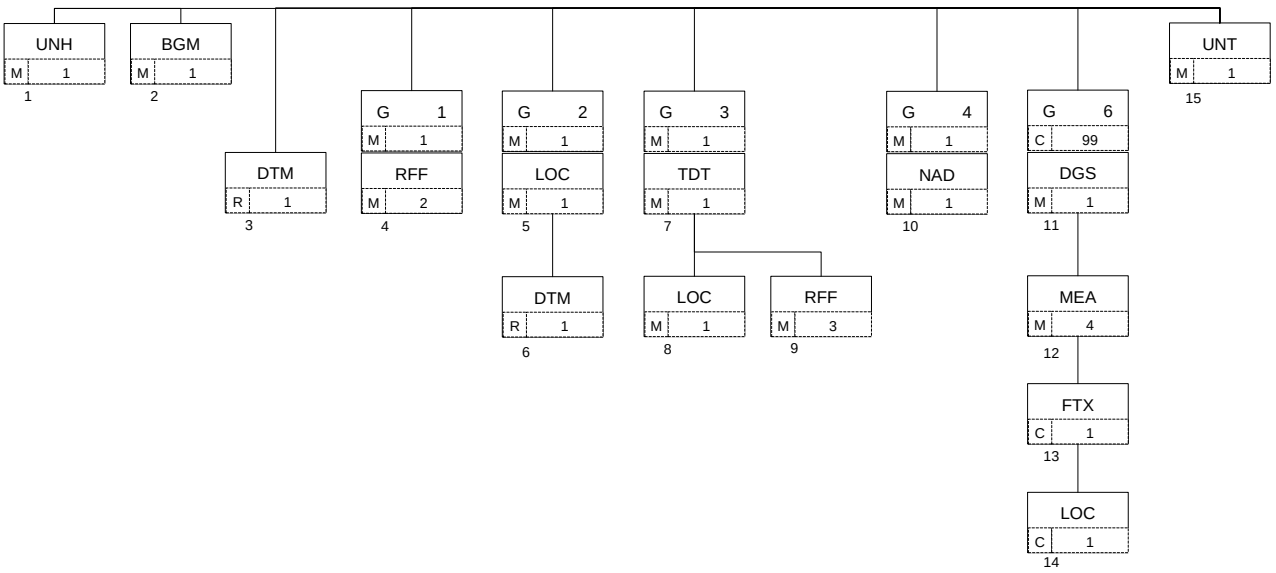

# 4. ESTRUCTURA DEL MENSAJE

## 4.1 Segmentos del mensaje

En este apartado se incluye una descripción detallada de los diferentes segmentos utilizados en el mensaje WASDIS con indicación para cada segmento de sus características, la función de sus elementos de datos simples y compuestos, la información sobre los códigos (si la hubiese) y un ejemplo codificado del segmento.

Para una mejor comprensión del apartado de descripción de segmentos, es necesario tener en cuenta que:

- Los elementos de datos tachados son los que no van a ser utilizados.
- El número de repeticiones de cada grupo, segmento, elemento de datos compuesto y elemento de datos simple así como su obligatoriedad viene indicado a continuación de la descripción del segmento en su forma estándar (incluye todos sus elementos de datos). Asimismo, en la línea correspondiente a cada elemento de datos compuesto/simple también viene indicado su condición de "*Mandatory*", Requerido ó Condicional según cada caso.
- Los caracteres "an..x" indican que el campo es de tipo alfanumérico y de longitud máxima x.
- Los caracteres "nx" indican que el campo es de tipo numérico y longitud x.
- Lo indicado por medio de letra *cursiva* es una explicación del código incluido en el elemento de datos o en su defecto, es un ejemplo de lo que puede contener un elemento de datos .
- Lo indicado entre "comillas" son códigos, detallando en cada caso, si es particular, sigue alguna de las recomendaciones UN o es un código estándar de otro tipo.

**UNH CABECERA DE MENSAJE**

Función: Encabezar, identificar y especificar un mensaje.

| | | |
|---|---|---|
| 0062 | NUMERO DE REFERENCIA DEL MENSAJE | M an..14 |
| S009 | IDENTIFICADOR DEL MENSAJE | M |
| 0065 | Identificador del tipo de mensaje | M an..6 |
| 0052 | Número de versión del tipo de mensaje | M an..3 |
| 0054 | Número de publicación del tipo de mensaje | M an..3 |
| 0051 | Agencia controladora | M an..2 |
| 0057 | Código asignado de asociación | C an..6 |
| ~~0068~~ | ~~REFERENCIA DE ACCESO COMUN~~ | C an..35 |
| ~~S010~~ | ~~ESTADO DE LA TRANSFERENCIA~~ | C |
| ~~0070~~ | ~~Número de transferencia secuencia mensaje~~ | M n..2 |
| ~~0073~~ | ~~Indicación primera/última secuencia mensaje~~ | C a1 |

Uso del segmento: M Rep.:1

M 0062 NUMERO DE REFERENCIA DEL MENSAJE

*Referencia asignada por el transmisor, única para cada mensaje*

M S009 IDENTIFICADOR DEL MENSAJE

M 0065 Identificador del tipo de mensaje

*"WASDIS"*

M 0052 Número de versión del tipo de mensaje

*"D"*

M 0054 Número de publicación del tipo del mensaje

*"03A" directorio UN/EDIFACT*

M 0051 Agencia controladora

*"UN" United Nations Economic Commission for Europe-UN/ECE*

R 0057 Código asignado de asociación

*Código asignado por la organización responsable del desarrollo y mantenimiento de la guía de usuario y que además sirve de identificación de la misma. En este caso: "WD1041"*

Ejemplo codificado: Nº referencia mensaje"12349712345"; tipo:"WASDIS"; nº de versión:"D"; Directorio:"03A"; Agencia controladora: "UN"; Código de asociación: WD1041
**UNH+12349712345+WASDIS:D:03A:UN:WD1041**

**BGM INICIO DEL MENSAJE**

Función: Indicar el tipo y función del mensaje, y transmitir su número de identificación

| | | |
|---|---|---|
| C002 | NOMBRE DEL DOCUMENTO/MENSAJE | C |
| 1001 | Nombre del documento/mensaje, codificado | C an..3 |
| ~~1131~~ | ~~Calificador de lista de códigos~~ | C an..3 |
| ~~3055~~ | ~~Agencia responsable de lista de códigos, codificado~~ | C an..3 |
| ~~1000~~ | ~~Nombre del documento/mensaje~~ | C an..35 |
| 1004 | NUMERO DE DOCUMENTO/MENSAJE | C an..35 |
| 1225 | FUNCION DEL MENSAJE, CODIFICADO | C an..3 |
| ~~4343~~ | ~~TIPO DE RESPUESTA, CODIFICADO~~ | C an..3 |

Uso del segmento: M Rep.:1

R C002 NOMBRE DOCUMENTO/MENSAJE

R 1001 Nombre del documento/mensaje, codificado

*Para el WASDIS el nombre del documento tendrá el valor siguiente:*
*"XXS" Informe de entrega de residuos.*

R 1004 NUMERO DEL DOCUMENTO/MENSAJE

*Indicar el nº de notificación asignado por el transmisor, es único para cada mensaje de notificación de residuos. Por ejemplo:*
*"UUUUAEEEEEESSS" Código de usuario (4); Año (1); Número de expediente del consignatario (6); Número secuencial (3) . El secuencial permite distinguir los distintos mensajes presentados para una escala (BERMAN, PAXLST, WASDIS).*

R 1225 FUNCION DEL MENSAJE, CODIFICADO

*Utilizar los siguientes códigos por mensaje, según corresponda:*

*"9" Original, alta de una notificación*
*"1" Cancelación, baja de una notificación*
*"5" Reemplazo de la notificación completa*

**COMENTARIO:**
No existe una función de modificación; por tanto, las posibles modificaciones se deberán realizar mediante reemplazo (función del mensaje = "5") de la totalidad de la notificación.

La referencia del mensaje tiene siempre que ser única

Ejemplo: Notificación de residuos:"primer envío"; Nº solicitud: AAAA1123456013
**BGM+XXS+AAAA1123456013+9'**

**DTM FECHA/HORA/PERIODO**

Función: Especificar fecha, hora y periodo

| | | |
|---|---|---|
| C507 | FECHA/HORA/PERIODO | M |
| 2005 | Calificador de fecha/hora/periodo | M an..3 |
| 2380 | Fecha/hora/periodo | C an..35 |
| 2379 | Calificador de formato de fecha/hora/periodo | C an..3 |

Uso del Segmento: R Rep.: 1

M C507 FECHA/HORA/PERIODO

M 2005 Calificador de fecha/hora/periodo

*"137" Fecha y hora en que un documento/mensaje es emitido*

R 2380 Fecha/hora/periodo

*" CCYYMMDDHHMM"; formato: año ,mes, día, hora, minuto*

R 2379 Calificador de formato de fecha/hora/periodo

"*203" CCYYMMDDHHMM, año, mes, dia, hora, minuto*

Ejemplo codificado: Fecha de emisión del mensaje, 9 de Enero de 2003 a las 1200 Hrs.
**DTM+137:200301091200:201**'

**RFF REFERENCIA**

Función: Especificar una referencia.

| | | |
|---|---|---|
| C506 | REFERENCIA | M |
| 1153 | Calificador de referencia | M an..3 |
| 1154 | Número de referencia | C an..35 |
| ~~1156~~ | ~~Número de línea~~ | C an..6 |
| ~~4000~~ | ~~Número de versión de la referencia~~ | C an..35 |

Uso del grupo: R Rep.: 1
Uso del segmento: M Rep.: 2

M C506 REFERENCIA

M 1153 Calificador de la referencia

*1ª función: "ZTE" Tipo de entrega de residuos.*
*2ª función: "ACW" Referencia, identificación de la notificación de residuos previa.*

R 1154 Número de referencia

*1ª función:*
*"ZTO" Todos los residuos.*
*"ZPA" Parte de los residuos.*
*"ZNO" No entrega residuos.*

*2ª función:*
*"Número de notificación"* (*"UUUUAEEEEEESSS" del E.D. 1004 del segmento BGM del mensaje previo*)

**COMENTARIOS:**

**1ª función**
Se utiliza para indicar el tipo de entrega de residuos. Es obligatorio en los mensajes de alta y reemplazo de la notificación (funciones “9” y “5” en el BGM).

**2ª función**
Solo deberá declararse y, entonces será obligatorio, en los casos de reemplazo o cancelación de la notificación (funciones “5” y “*1*” en el BGM), en cuyo caso, se indicará el número expresado en el elemento de datos 1004 del segmento BGM del mensaje anterior que se cancele o reemplace

Ejemplo codificado: Reemplazo de Notificación , con Entrega todos los residuos ; Número de notificación previo: "AAAA1000456005".
**RFF+ZTE:ZTO'**
**RFF+ACW:AAAA1000456005'**

**LOC IDENTIFICACION DE LUGAR/LOCALIDAD**

Función: Identifica un país/lugar/localidad

| | | |
|---|---|---|
| 3227 | CALIFICADOR DE LUGAR/LOCALIDAD | M an..3 |
| C517 | IDENTIFICADOR DE LOCALIDAD | C |
| 3225 | Identificación de lugar/localidad | C an..25 |
| ~~1131~~ | ~~Calificador de lista de códigos~~ | C an..3 |
| ~~3055~~ | ~~Agencia responsable de lista de códigos, codificado~~ | C an..3 |
| ~~3224~~ | ~~Lugar/localidad~~ | C an..17 |
| ~~C519~~ | ~~IDENTIF. DE LA PRIMERA LOCALIDAD RELACIONADA~~ | C |
| ~~3223~~ | ~~Identificación del primer lugar/localidad relacionado~~ | C an..25 |
| ~~1131~~ | ~~Calificador de lista de códigos~~ | C an..3 |
| ~~3055~~ | ~~Agencia responsable de lista de códigos, codificado~~ | C an..3 |
| ~~3222~~ | ~~Primer lugar/localidad relacionado~~ | C an..70 |
| ~~C553~~ | ~~IDENTIF. DE LA SEGUNDA LOCALIDAD RELACIONADA~~ | C |
| ~~3233~~ | ~~Identificación del segundo lugar/localidad relacionado~~ | C an..25 |
| ~~1131~~ | ~~Calificador de lista de códigos~~ | C an..3 |
| ~~3055~~ | ~~Agencia responsable de lista de códigos, codificado~~ | C an..3 |
| ~~3232~~ | ~~Segundo lugar/localidad relacionado~~ | C an..70 |
| ~~5479~~ | ~~RELACION, CODIFICADO~~ | C an..3 |

Uso del grupo: R Rep.: 1
Uso del Segmento: M Rep.: 1

M 3227 CALIFICADOR DEL LUGAR/SITUACION

*"90" Lugar donde se han realizado tratamientos especiales. En este caso, lugar de última entrega de residuos.*

R C517 IDENTIFICACION DEL LUGAR

R 3225 Place/location identification
*Indicar el puerto de la última entrega de residuos, utilizando el código UN/LOCODE (nación codificada alfanumérica de 2 caracteres ISO 3166 y el puerto con tres caracteres).*

**COMENTARIOS:**
Es obligatorio declarar el puerto donde se ha efectuado la última entrega de residuos.

Ejemplo codificado: Puerto: "Bilbao"
**LOC+90+ESBIO'**

**DTM FECHA/HORA/PERIODO**

Función: Especificar fecha, hora y periodo

| | | |
|---|---|---|
| C507 | FECHA/HORA/PERIODO | M |
| 2005 | Calificador de fecha/hora/periodo | M an..3 |
| 2380 | Fecha/hora/periodo | C an..35 |
| 2379 | Calificador de formato de fecha/hora/periodo | C an..3 |

Uso del grupo: R Rep.: 1
Uso del Segmento: R Rep.: 1

M C507 FECHA/HORA/PERIODO

M 2005 Calificador de fecha/hora/periodo

*"128" Fecha de última entrega de residuos*

R 2380 Fecha/hora/periodo

*"CCYYMMDD"*

R 2379 Calificador de formato de fecha/hora/periodo

"102" CCYYMMDD, año (a 4 dígitos), mes, día

**COMENTARIO**:
Es obligatorio declarar la última fecha de entrega de residuos.

Ejemplo codificado: Última fecha de entrega de residuos 03 de Mayo de 2002.
**DTM+128:20020503:102**'

**TDT DETALLES DEL TRANSPORTE**

Función: Especificar el modo y medio de transporte.

| | | |
|---|---|---|
| 8051 | CALIFICADOR DE ETAPA DEL TRANSPORTE | M an..3 |
| ~~8028~~ | ~~NUMERO DE REFERENCIA DEL MEDIO DE TRANSPORTE~~ | C an..17 |
| ~~C220~~ | ~~MODO DE TRANSPORTE~~ | C |
| ~~8067~~ | ~~Modo de transporte, codificado~~ | C an..3 |
| ~~8066~~ | ~~Modo de transporte~~ | C an..17 |
| ~~C001~~ | ~~MEDIOS DE TRANSPORTE~~ | C |
| ~~8179~~ | ~~Identificación del tipo del medio de transporte~~ | C an..8 |
| ~~8178~~ | ~~Tipo de medio de transporte~~ | C an..17 |
| ~~C040~~ | ~~TRANSPORTISTA~~ | C |
| ~~3127~~ | ~~Identificación del transportista~~ | C an..17 |
| ~~1131~~ | ~~Calificador de lista de códigos~~ | C an..3 |
| ~~3055~~ | ~~Agencia responsable de lista de códigos, codificado~~ | C an..3 |
| ~~3128~~ | ~~Nombre del transportista~~ | C an..35 |
| ~~8101~~ | ~~DIRECCION DEL TRANSITO, CODIFICADO~~ | C an..3 |
| ~~C401~~ | ~~INFORMACION DE EXCESO DE TRANSPORTE~~ | C |
| ~~8457~~ | ~~Razón del exceso de transporte, codificado~~ | M an..3 |
| ~~8459~~ | ~~Responsabilidad del exceso de transporte, codificado~~ | M an..3 |
| ~~7130~~ | ~~Número de autorización del cliente~~ | C an..17 |
| C222 | IDENTIFICACION DEL TRANSPORTE | C |
| 8213 | Identificador del medio de transporte, codificado | C an..9 |
| 1131 | Calificador de lista de códigos | C an..3 |
| ~~3055~~ | ~~Agencia responsable de lista de códigos, codificado~~ | C an..3 |
| 8212 | Identificador del medio de transporte | C an..35 |
| 8453 | Nacionalidad del medio de transporte, codificado | C an..3 |
| ~~8281~~ | ~~PROPIETARIO DEL TRANSPORTE, CODIFICADO~~ | C an..3 |

Uso del grupo: M Rep.: 1
Uso del segmento: M Rep.: 1

M 8051 CALIFICADOR DE ETAPA DEL TRANSPORTE

*"20" Transporte principal*

R C222 IDENTIFICACION DEL TRANSPORTE
R 8213 Identificador del medio de transporte, codificado

*"Número OMI" o "Número MMSI (Maritime Mobile Service Identity)"*

C 1131 Calificador de lista de códigos

"Z01" Número MMSI (Maritime Mobile Service Identity)

R 8212 Identificador del medio de transporte

*"Nombre del buque"*

R 8453 Nacionalidad del medio de transporte, codificado

*Nacionalidad del buque. Utilizar ISO 3166, código de países (alfabético de 2). Opcional si se identifica el buque mediante el número OMI o el número MMSI. Obligatorio si se identifica el buque mediante el Call Sign (ver segmento RFF Índice 3)*

**COMENTARIOS:**

En todos los casos será obligatorio rellenar el calificador del medio de transporte, el número OMI o MMSI (y si no existe número OMI ni MMSI se identificará el buque mediante su Call Sign, segmento RFF Grupo 3 Índice 9 calificador ED1153 “VM”) y el nombre del buque.

Si en el ED8213 se declara el “Número OMI” no se indicará el ED 1131. En cambio si se indica en el ED8213 el “Número MMSI” se declarará a continuación “Z01” en el ED1131 para indicar que se trata de este identificador. Sólo será obligatorio indicar la bandera del buque cuando se identifique el buque mediante su Call Sign, es decir, si en el segmento RFF Grupo 3 Índice 9 se indica “VM” en el calificador ED1153.

Ejemplo codificado:
Número OMI: 335533; Nombre: "Iranzu"; Nacionalidad: "Española"
**TDT+20+++++++335533::IRANZU:ES'**

## LOC IDENTIFICACION DE LUGAR/LOCALIDAD

Función: Identifica un país/lugar/localidad

| | | |
|---|---|---|
| 3227 | CALIFICADOR DE LUGAR/LOCALIDAD | M an..3 |
| C517 | IDENTIFICADOR DE LOCALIDAD | C |
| 3225 | Identificación de lugar/localidad | C an..25 |
| ~~1131~~ | ~~Calificador de lista de códigos~~ | C an..3 |
| 3055 | Agencia responsable de lista de códigos, codificado | C an..3 |
| ~~3224~~ | ~~Lugar/localidad~~ | C an..17 |
| ~~C519~~ | ~~IDENTIF. DE LA PRIMERA LOCALIDAD RELACIONADA~~ | C |
| ~~3223~~ | ~~Identificación del primer lugar/localidad relacionado~~ | C an..25 |
| ~~1131~~ | ~~Calificador de lista de códigos~~ | C an..3 |
| ~~3055~~ | ~~Agencia responsable de lista de códigos, codificado~~ | C an..3 |
| ~~3222~~ | ~~Primer lugar/localidad relacionado~~ | C an..70 |
| ~~C553~~ | ~~IDENTIF. DE LA SEGUNDA LOCALIDAD RELACIONADA~~ | C |
| ~~3233~~ | ~~Identificación del segundo lugar/localidad relacionado~~ | C an..25 |
| ~~1131~~ | ~~Calificador de lista de códigos~~ | C an..3 |
| ~~3055~~ | ~~Agencia responsable de lista de códigos, codificado~~ | C an..3 |
| ~~3232~~ | ~~Segundo lugar/localidad relacionado~~ | C an..70 |
| ~~5479~~ | ~~RELACION, CODIFICADO~~ | C an..3 |

Uso del grupo: M Rep.: 1
Uso del Segmento: R Rep.: 1

M 3227 CALIFICADOR DEL LUGAR/SITUACION
*"153" Puerto de escala*

R C517 IDENTIFICACION DEL LUGAR
R 3225 Place/location identification
*Indicar lugar al que se refiere el calificador anterior, utilizando el código UN/LOCODE (nación codificada alfanumérica de 2 caracteres ISO 3166 y el puerto o localidad con tres caracteres).*

R 3055 Agencia responsable de lista de códigos, codificado
*"6" UN/ECE (UN/LOCODE)*

**COMENTARIOS:**
Es obligatorio declarar el Puerto de la escala.

Ejemplo codificado: Puerto de escala: "Valencia"
**LOC+153+ESVLC::6'**

**RFF REFERENCIA**

Función: Especificar una referencia.

| | | |
|---|---|---|
| C506 | REFERENCIA | M |
| 1153 | Calificador de referencia | M an..3 |
| 1154 | Número de referencia | C an..35 |
| ~~1156~~ | ~~Número de línea~~ | C an..6 |
| ~~4000~~ | ~~Número de versión de la referencia~~ | C an..35 |

Uso del grupo: M Rep.: 1
Uso del segmento: R Rep.: 3

M C506 REFERENCIA

M 1153 Calificador de la referencia

*"ATZ" (Ship's Stay Reference number) Número de escala .*
*"SSR" Número de escala (Se incluye esta repetición para indicar una identificación de la escala adicional y específica para una determinada Autoridad Portuaria).*

*"VM" (Call Sign)Distintivo de llamada. (Se utilizará solo cuando no exista Código OMI, o MMSI para identificar el buque).*

R 1154 Número de referencia

Para el calificador ATZ:
*"Número de escala" Conforme al formato acordado entre las Autoridades Portuarias: PPPPPAAAANNNNN (LOCODE del Puerto o subpuerto de Escala, Año de la asignación de la escala y número secuencial)*
Para el calificador SSR:
*"Número de escala"Se incluye esta repetición para indicar una identificación de la escala adicional y específica para una determinada Autoridad Portuaria"*

**COMENTARIOS**:
Será obligatorio declarar el "*Número de escala*" al que hace referencia esta notificación de residuos, calificador ATZ.

Ejemplo codificado: Nº de escala: "200112345"; Nº de escala interno de la Autoridad Portuaria: "3200112345";
**RFF+ATZ:ESVLC201412345'**
**RFF+SSR:3200112345'**

**NAD NOMBRE Y DIRECCION**

Función: Especificar el nombre y dirección y su función relacionada.

| | | |
|---|---|---|
| 3035 | CALIFICADOR DE PARTE O ENTIDAD | M an..3 |
| C082 | IDENTIFICACION DE LA PARTE O ENTIDAD | C |
| 3039 | Identificación de la parte o entidad, codificado | M an..35 |
| ~~1131~~ | ~~Calificador de lista de códigos~~ | C an..3 |
| ~~3055~~ | ~~Agencia responsable de lista de códigos, codificado~~ | C an..3 |
| ~~C058~~ | ~~NOMBRE Y DIRECCION~~ | C |
| ~~3124~~ | ~~Línea de nombre y dirección~~ | M an..35 |
| ~~3124~~ | ~~Línea de nombre y dirección~~ | C an..35 |
| ~~3124~~ | ~~Línea de nombre y dirección~~ | C an..35 |
| ~~3124~~ | ~~Línea de nombre y dirección~~ | C an..35 |
| ~~3124~~ | ~~Línea de nombre y dirección~~ | C an..35 |
| C080 | NOMBRE DE LA PARTE O ENTIDAD | C |
| 3036 | Nombre de la parte o entidad | M an..35 |
| ~~3036~~ | ~~Nombre de la parte o entidad~~ | C an..35 |
| ~~3036~~ | ~~Nombre de la parte o entidad~~ | C an..35 |
| ~~3036~~ | ~~Nombre de la parte o entidad~~ | C an..35 |
| ~~3036~~ | ~~Nombre de la parte o entidad~~ | C an..35 |
| ~~3045~~ | ~~Formato del nombre de la parte o entidad, codificado~~ | C an..3 |
| C059 | CALLE | C |
| 3042 | Calle y número/Apartado de correos | M an..35 |
| ~~3042~~ | ~~Calle y número/Apartado de correos~~ | C an..35 |
| ~~3042~~ | ~~Calle y número/Apartado de correos~~ | C an..35 |
| 3164 | NOMBRE DE LA CIUDAD | C an..35 |
| 3229 | IDENTIFICACION DE SUB-ENTIDAD PAIS | C an..9 |
| 3251 | IDENTIFICACION DEL CODIGO POSTAL | C an..9 |
| 3207 | PAIS, CODIFICADO | C an..3 |

Uso del grupo: R Rep.: 1
Uso del segmento: M Rep.: 1

| | | |
|---|---|---|
| M | 3035 | CALIFICADOR DEL INTERESADO |
| | | "*CV*" *Consignatario del Buque* |
| R | C082 | DETALLES DE LA IDENTIFICACION DEL INTERESADO |
| M | 3039 | Identificación del interesado |
| | | *"NIF"* |
| R | C080 | NOMBRE DE LA PARTE O ENTIDAD |
| M | 3036 | Nombre de la parte o entidad |
| | | *"Nombre" 35 caracteres* |
| C | C059 | CALLE |

| | | |
|---|---|---|
| M | 3042 | Calle y número / Apartado de correos |
| | | *Identificación del domicilio.* |
| C | 3164 | Nombre de la Ciudad |
| | | *Ciudad del domicilio.* |
| C | 3229 | Identificación de Sub-entidad País |
| | | *Zona dentro del País de domicilio.* |
| C | 3251 | Identificación del código postal |
| | | *Código Postal* |
| C | 3207 | País, codificado |
| | | *País. Utilizar ISO 3166, código de países (alfabético de 2).* |

**COMENTARIOS:**
Será obligatorio declarar la empresa consignataria.

Ejemplo codificado: NIF consignatario buque: "13555777R"; Nombre: "Transmarine";
**NAD+CV+13555777R++Transmarine'**

**DGS MERCANCIAS PELIGROSAS**

Función: Identificar las mercancías peligrosas.

| | | |
|---|---|---|
| 8273 | REGULACION DE MERCANCIAS PELIGROSAS, CODIFICADA | C an..3 |
| C205 | CODIGO MM.PP. | C |
| 8351 | Identificación código MM.PP. | M an..7 |
| 8078 | MM.PP./item/número pagina | C an...7 |
| 8092 | Número de versión del código de MM.PP. | C an..10 |
| ~~C234~~ | ~~UNDG Informacion~~ | C |
| ~~7124~~ | ~~Número ONU~~ | C n..4 |
| ~~7088~~ | ~~Punto de inflamación~~ | C an..8 |
| ~~C223~~ | ~~PUNTO DE INFLAMACION DE LA PARTIDA DE MM.PP.~~ | C |
| ~~7106~~ | ~~Punto de inflamación de la partida~~ | C n3 |
| ~~6411~~ | ~~Calificador de unidad de medida~~ | C an..3 |
| ~~8339~~ | ~~GRUPO DE ENVASADO, CODIFICADO~~ | C an..3 |
| ~~8364~~ | ~~NUMERO EMS~~ | C an..6 |
| ~~8410~~ | ~~MFAG~~ | C an..4 |
| ~~8126~~ | ~~NUMERO TARJETA TREM~~ | C an..10 |
| ~~C235~~ | ~~IDENTIFICACION MM.PP~~. | C |
| ~~8158~~ | ~~Número de identificación de la MM.PP:, parte superior~~ | C an..4 |
| ~~8186~~ | ~~Número de identificación de la sustancia, parte inferior~~ | C an..4 |
| ~~C236~~ | ~~ETIQUETA DE MM.PP~~. | C |
| ~~8246~~ | ~~Marcas de la etiqueta de MM.PP~~. | C an..4 |
| ~~8246~~ | ~~Marcas de la etiqueta de MM.PP~~. | C an..4 |
| ~~8246~~ | ~~Marcas de la etiqueta de MM.PP~~. | C an..4 |
| ~~8255~~ | ~~INSTRUCCIONES DE EMBALAJE, CODIFICADAS~~ | C an..3 |
| ~~8325~~ | ~~CATEGORIA DEL MEDIO DE TRANSPORTE, CODIFICADA~~ | C an..3 |
| ~~8211~~ | ~~PERMISO PARA EL TRANSPORTE, CODIFICADO~~ | C an..3 |

Uso del grupo: C Rep.: 99
Uso del segmento: M Rep.: 1

R 8273 REGULACION DE MERCANCIAS PELIGROSAS, CODIFICADA
*"IMD" Código IMO relativo a la regulación MARPOL para la prevención de la polución marina.*

R C205 CODIGO DE LA SUSTANCIA
M 8351 Código de identificación de la sustancia
*"1","2",”3”,"4", "5", "6" (Indica el tipo de residuo)*
R 8078 Sustancia peligrosa/item/número pagina
*"1.1", "1.2", “1.3” ó "1.4" (Para indicar el sub-tipo de residuo, cuando el tipo es “1”)*
*"2.1” (Para indicar el sub-tipo de residuo, cuando el tipo es “2”)*
*"3.1", "3.2" ó "3.3" (Para indicar el sub-tipo de residuo, cuando el tipo es “3”)*
*"4.1" (Para indicar el sub-tipo de residuo, cuando el tipo es “4”)*
*"5.1", "5.2", "5.3" ó "5.4" (Para indicar el sub-tipo de residuo, cuando el tipo es “5”)*
*"6.1" (Para indicar el sub-tipo de residuo, cuando el tipo es “6”)*

C 8092 Número de versión del código de MM.PP
*Para tipo de residuo “1”, sub-tipo “1.3” y “1.4”, se debe especificar la sustancia*
*Para tipo de residuo “3”, sub-tipo “3.1”, se debe indicar con S/N si corresponde a viaje internacional tal y como se indica en el RD1084/2009, para sub-tipo ”3.3”, se debe especificar la sustancia*

*Para tipo de residuo "4", sub-tipo "4.1", se debe especificar la sustancia*
*Para tipo de residuo "5", sub-tipo "5.1", "5.2", "5.3" y "5.4", se debe especificar la sustancia*
*Para tipo de residuo "6", sub-tipo "6.1", se debe especificar la sustancia*

***TABLA DE RESIDUOS DE LA NOTIFICACIÓN Y SU RELACIÓN CON LOS ANEXOS DEL CONVENIO MARPOL***

| ***TIPO D.E. 8351*** | ***SUB-TIPO D.E. 8078*** | ***Sustancia D.E. 8092*** | ***DESCRIPCIÓN*** | ***ANEXO MARPOL SegmentoFTX D.E. 4440*** |
|---|---|---|---|---|
| *1* | | | ***Hidrocarburos*** | |
| | *1.1* | - | *Fangos (Sludges)* | *I* |
| | *1.2* | - | *Agua de sentinas (Bilge water)* | *I* |
| | *1.3* | *Sustancia* | *Otros (Others) Aceite de motor usado* | *I* |
| | *1.4* | *Sustancia* | *Otros (Others) Agua de lastre sucia* | *I* |
| *2* | | | ***Aguas sucias (Sewage)*** | |
| | *2.1* | - | *Aguas sucias (Sewage)* | *IV* |
| *3* | | | ***Basuras (Garbage)*** | |
| | *3.1* | *S/N* | *Orgánicas (Food waste)* | *V* |
| | *3.2* | - | *Plásticos (Plastic)* | *V* |
| | *3.3* | *Sustancia* | *Otras (Others)* | *V* |
| *4* | | | ***Desecho relacionados con la carga (Cargo-associated waste)*** | |
| | *4.1* | *Sustancia* | *Desechos relacionados con la carga (Cargo-associated waste)* | *V* |
| *5* | | | ***Sustancias nocivas líquidas*** | |
| | *5.1* | *Sustancia* | *Lavazas-Anexo I (Tank washing-Annex I)* | *I* |
| | *5.2* | *Sustancia* | *Lavazas-Anexo II (Tank washing-Annex II)* | *II* |
| | *5.3* | *Sustancia* | *Otros (barreduras)* | *V* |
| | *5.4* | *Sustancia* | *Otros (anexo II) (Others)* | *II* |
| *6* | | | ***Sustancias de anexo VI de Marpol (MARPOL Annex VI related substances)*** | |
| | *6.1* | *Sustancia* | *Sustancias del anexo VI (Annex VI substances)* | *VI* |

**COMENTARIOS**:
Se declarará el residuo del que se trata. Este grupo NO será obligatorio en mensaje de cancelación de la Notificación.
El mismo Tipo y Subtipo de Residuo se admite más de una vez en los casos en que se defina la sustancia y, en estos casos, si las sustancias son distintas.

Ejemplo codificado: Basuras, Plásticos: "3.2";
**DGS+IMD+3:3.2'**

**MEA MEDIDAS**

Función: Especificar medidas físicas, incluido tolerancias, pesos y contadores.

| | | |
|---|---|---|
| 6311 | CALIFICADOR DE APLICACION DE MEDIDAS | M an..3 |
| C502 | DETALLES DE LA MEDIDA | C |
| 6313 | dimensión de la medida, codificado | C an..3 |
| 6321 | Significado de la medida, codificado | C an..3 |
| ~~6155~~ | ~~Atributo de la medida, codificado~~ | C an..3 |
| ~~6154~~ | ~~Atributo de la medida~~ | C an..70 |
| C174 | VALOR/RANGO | C |
| 6411 | Calificador de la unidad de medida | M an..3 |
| 6314 | Valor de la medida | C n..18 |
| ~~6162~~ | ~~Rango mínimo~~ | C n..18 |
| ~~6152~~ | ~~Rango máximo~~ | C n..18 |
| ~~6432~~ | ~~Dígitos significantes~~ | C n..2 |
| ~~7383~~ | ~~INDICADOR DE SUPERFICIE/CAPA, CODIFICADO~~ | C an..3 |

Uso del grupo: C Rep.: 99
Uso del segmento: R Rep.: 4

M 6311 CALIFICADOR DE APLICACION DE MEDIDAS

*"AAE" Medidas*

R C502 DETALLES DE LA MEDIDA
R 6313 Dimensión de la medida, codificadas

*"AAW" Volumen*

R 6321 Significado de la medida, codificado

*"DEL" Para entregar*
*"AOB" Quedan a bordo*
*"ADG" Capacidad máxima de almacenamiento*
*"GEN" Estimación de la cantidad generada hasta el próximo puerto de escala.*

R C174 VALOR/ESCALA
M 6411 Calificador de la unidad de medida

*"MTQ" Metros cúbicos*

R 6314 Valor de la medida

*"Valor numérico"*

**COMENTARIOS:**
En este segmento se indicarán las cantidades del residuo que se han especificado en el segmento anterior, bajo las circunstancias que a continuación se detallan:

- Para entregar.
- Que quedan abordo.
- La capacidad máxima de almacenamiento.
- Estimación de la cantidad generada hasta el próximo puerto de escala.

Serán obligatorias, por tanto, 4 repeticiones del grupo para cada tipo de residuo.

Se admiten 3 casas decimales para la indicación de las cantidades.

Ejemplo codificado:
Tanques de aguas oleosas de sentinas: "1.2"; Para entregar: 50 $m^3$ ; Quedan abordo 0 $m^3$ ;
Capacidad máxima de almacenamiento 100 $m^3$ ; Estimación de la cantidad generada hasta el próximo puerto de escala 5 $m^3$ ;

**DGS+IMD+1:1.2'**
**MEA+AAE+AAW:DEL+MTQ:50'**
**MEA+AAE+AAW:AOB+MTQ:0'**
**MEA+AAE+AAW:ADG+MTQ:100'**
**MEA+AAE+AAW:GEN+MTQ:5'**

**FTX TEXTO LIBRE**

Función: Proporciona información en forma de texto en formato libre o codificada.

| | | |
|---|---|---|
| 4451 | CALIFICADOR DEL OBJETO DEL TEXTO | M an..3 |
| ~~4453~~ | ~~FUNCION DEL TEXTO, CODIFICADO~~ | C an..3 |
| C107 | REFERENCIA DEL TEXTO | C |
| 4441 | Texto libre, codificado | M an..3 |
| ~~1131~~ | ~~Calificador de lista de códigos~~ | C an..3 |
| ~~3055~~ | ~~Agencia responsable de lista de códigos, codificado~~ | C an..3 |
| C108 | TEXTO LITERAL | C |
| 4440 | Texto libre | M an..70 |
| 4440 | Texto libre | C an..70 |
| ~~4440~~ | ~~Texto libre~~ | C an..70 |
| ~~4440~~ | ~~Texto libre~~ | C an..70 |
| ~~4440~~ | ~~Texto libre~~ | C an..70 |
| ~~3453~~ | ~~IDIOMA, CODIFICADO~~ | C an..3 |

Uso del grupo: C Rep.: 99
Uso del segmento: C Rep.: 1

M 4451 Calificador del objeto del texto

*"ACB" Información adicional.*

C C107 REFERENCIA DEL TEXTO
M 4441 Texto libre, codificado

*Si en el puerto existen diversas posibilidades de descarga para este tipo de residuo, deberán emplearse los siguientes códigos:*
*"ZTE" Recogida desde el lado terrestre*
*"ZMA" Recogida desde el lado marítimo mediante barcaza*

M C108 TEXTO LITERAL

R 4440 Texto libre

*NIF de la empresa que va a efectuar la recogida de residuos.*

R 4440 Texto libre

*Razón social de la empresa que va a efectuar la recogida de residuos.*

**COMENTARIOS**:
Este segmento se utilizará para indicar la empresa que se encarga de efectuar la recogida de residuos en el puerto de la presentación de la declaración y en aquellos puertos en los que existan diversas posibilidades de descarga de los residuos para indicar el medio de descarga.

Ejemplo codificado:
Recogida mediante barcaza; "NIF de la empresa que efectúa la recepción de residuos : A123456;
Razón social : Recogidas, S.A.". ;

**FTX+ACB++ZMA+A123456:Recogidas, S.A. '**

**LOC IDENTIFICACION DE LUGAR/LOCALIDAD**

Función: Identifica un país/lugar/localidad

| | | |
|---|---|---|
| 3227 | CALIFICADOR DE LUGAR/LOCALIDAD | M an..3 |
| C517 | IDENTIFICADOR DE LOCALIDAD | C |
| 3225 | Identificación de lugar/localidad | C an..25 |
| ~~1131~~ | ~~Calificador de lista de códigos~~ | C an..3 |
| ~~3055~~ | ~~Agencia responsable de lista de códigos, codificado~~ | C an..3 |
| ~~3224~~ | ~~Lugar/localidad~~ | C an..17 |
| ~~C519~~ | ~~IDENTIF. DE LA PRIMERA LOCALIDAD RELACIONADA~~ | C |
| ~~3223~~ | ~~Identificación del primer lugar/localidad relacionado~~ | C an..25 |
| ~~1131~~ | ~~Calificador de lista de códigos~~ | C an..3 |
| ~~3055~~ | ~~Agencia responsable de lista de códigos, codificado~~ | C an..3 |
| ~~3222~~ | ~~Primer lugar/localidad relacionado~~ | C an..70 |
| ~~C553~~ | ~~IDENTIF. DE LA SEGUNDA LOCALIDAD RELACIONADA~~ | C |
| ~~3233~~ | ~~Identificación del segundo lugar/localidad relacionado~~ | C an..25 |
| ~~1131~~ | ~~Calificador de lista de códigos~~ | C an..3 |
| ~~3055~~ | ~~Agencia responsable de lista de códigos, codificado~~ | C an..3 |
| ~~3232~~ | ~~Segundo lugar/localidad relacionado~~ | C an..70 |
| ~~5479~~ | ~~RELACION, CODIFICADO~~ | C an..3 |

Uso del grupo: C Rep.: 99
Uso del Segmento: C Rep.: 1

M 3227 CALIFICADOR DEL LUGAR/SITUACION

*"90" Lugar donde se deben realizar tratamientos especiales. En este caso, próximo lugar de recogida de residuos.*

R C517 IDENTIFICACION DEL LUGAR
R 3225 Place/location identification

*Indicar el próximo puerto de recogida de los residuos, utilizando el código UN/LOCODE (nación codificada alfanumérica de 2 caracteres ISO 3166 y el puerto con tres caracteres).*

**COMENTARIOS:**
Es obligatorio declarar el próximo puerto donde se va a efectuar una recogida de residuos (de cada uno de los tipos de residuos MARPOL).

Ejemplo codificado: Puerto: "Bilbao"
**LOC+90+ESBIO'**

**UNT FINAL DE MENSAJE**

Función: Finalizar un mensaje y comprobar si está completo.

| | | |
|---|---|---|
| 0074 | NUMERO DE SEGMENTOS EN UN MENSAJE | M n..6 |
| 0062 | NUMERO DE REFERENCIA DEL MENSAJE | M an..14 |

Uso del segmento: M Rep.: 1

M 0074 NUMERO DE SEGMENTOS EN UN MENSAJE

*Especifica el nº total de segmentos incluidos en el mensaje*

M 0062 NUMERO DE REFERENCIA DEL MENSAJE

*El mismo que el indicado en el elemento de datos 0062 del UNH. De esta manera comprueba la finalización del mensaje.*

Ejemplo codificado: Nº segmentos:"15"; nº referencia:"12349712345"
**UNT+15+12349712345'**

# 5. ÍNDICE DE SEGMENTOS

## 5.1 Índice de segmentos utilizados

**UNH:** Nº de referencia del mensaje/ Nombre/ Versión/ directorio.
**BGM:** Tipo documento/ Nº documento/ Función del mensaje.
**DTM:** Fecha y hora en la que se envía.

**RFF:** Tipo de entrega de residuos
Nº de notificación previa

**LOC:** Puerto donde se efectuó la última entrega de residuos.
**DTM:** Fecha de la última entrega de residuos.

**TDT:** Número OMI o MMSI/ Nombre del buque/ Nacionalidad
**LOC:** Puerto actual de escala.
**RFF:** Nº de Escala en puerto actual/ Distintivo de llamada

**NAD:** Identificación del consignatario del buque

**DGS:** Identificación del tipo de residuo
**MEA:** Cantidad de residuo para entregar; Cantidad que queda abordo; Capacidad máxima de almacenamiento; Estimación de la cantidad generada hasta el próximo puerto de escala.
**FTX:** Empresa que va a recoger los residuos en el puerto de presentación de la declaración/ Medio de descarga de los residuos.
**LOC:** Próximo Puerto de recogida de residuos.
**UNT:** Número de segmentos/ Número de referencia del mensaje.

## 5.2 Segmentos utilizados por tipo de mensaje

### 5.2.1. Altas

**UNH:** Nº de referencia del mensaje/ Nombre/ Versión/ directorio.
**BGM:** Tipo documento/ Nº documento/ Función del mensaje.
**DTM:** Fecha y hora en la que se envía.

**RFF:** Tipo de entrega de residuos.
**LOC:** Puerto donde se efectuó la última entrega de residuos.
**DTM:** Fecha de la última entrega de residuos.

**TDT:** Número OMI o MMSI/ Nombre del buque/ Nacionalidad
**LOC:** Puerto actual de escala.
**RFF:** Nº de Escala en puerto actual/ Distintivo de llamada

**NAD:** Identificación del consignatario del buque

**DGS:** Identificación del tipo de residuo
**MEA:** Cantidad de residuo para entregar; Cantidad que queda abordo; Capacidad máxima de almacenamiento; Estimación de la cantidad generada hasta el próximo puerto de escala.
**FTX:** Empresa que va a recoger los residuos en el puerto de presentación de la declaración/ Medio de descarga de los residuos.
**LOC:** Próximo Puerto de recogida de residuos.

**UNT:** Número de segmentos/ Número de referencia del mensaje.

### 5.2.2. Cancelaciones

**UNH:** Nº de referencia del mensaje/ Nombre/ Versión/ directorio.
**BGM:** Tipo documento/ Nº documento/ Función del mensaje.
**DTM:** Fecha y hora en la que se envía.

**RFF:** Nº de notificación previa.

**TDT:** Número OMI o MMSI/ Nombre del buque/ Nacionalidad

**LOC:** Puerto actual de escala.
**RFF:** Nº de Escala en puerto actual/Distintivo de llamada

**NAD:** Identificación del consignatario del buque

**UNT:** Número de segmentos/ Número de referencia del mensaje.

### 5.2.3. Reemplazos

**UNH:** Nº de referencia del mensaje/ Nombre/ Versión/ directorio.
**BGM:** Tipo documento/ Nº documento/ Función del mensaje.
**DTM:** Fecha y hora en la que se envía.

**RFF:** Tipo de entrega de residuos.
Nº de notificación previa.
**LOC:** Puerto donde se efectuó la última entrega de residuos.
**DTM:** Fecha de la última entrega de residuos.

**TDT:** Número OMI o MMSI/ Nombre del buque/ Nacionalidad
**LOC:** Puerto actual de escala.
**RFF:** Nº de Escala en puerto actual/ Distintivo de llamada

**NAD:** Identificación del consignatario del buque

**DGS:** Identificación del tipo de residuo
**MEA:** Cantidad de residuo para entregar; Cantidad que queda abordo; Capacidad máxima de almacenamiento; Estimación de la cantidad generada hasta el próximo puerto de escala.
**FTX:** Empresa que va a recoger los residuos en el puerto de presentación de la declaración/ Medio de descarga de los residuos.
**LOC:** Próximo Puerto de recogida de residuos.

**UNT:** Número de segmentos/ Número de referencia del mensaje.

GOBIERNO DE ESPAÑA | MINISTERIO DE FOMENTO | Puertos del Estado

# GUÍA DEL USUARIO
# RESPUESTA A NOTIFICACIÓN DE RESIDUOS
# SUBSET DEL MENSAJE APERAK

# PARTE B: APERAK

## 1. INTRODUCCIÓN

En este apartado de la transacción "Notificación de residuos", se describe la respuesta que el remitente del mensaje va a recibir. El mensaje es un *subset* del APERAK, (*Application Error and Acknowledgement Message*). El directorio de referencia es el D03A.

### 1.1 Campo de aplicación

Este es el mensaje que utilizará la Autoridad Portuaria como respuesta a la notificación de residuos. En consecuencia, las funciones para las que se va a utilizar el mensaje APERAK son:

1- Acuse de recibo de la solicitud (alta, reemplazo ó cancelación).

2.- Rechazo del mensaje y comunicación de errores detectados.

### 1.2 Referencias del mensaje

- Número de mensaje secuencial en el ED 0062 del segmento de servicio UNH. Este número será asignado, de forma secuencial, por el remitente para cada mensaje.

- Número de referencia del mensaje al que se responde, en el ED 1154 del segmento RFF.

# 2. DIAGRAMA DE BIFURCACIÓN MENSAJE APERAK

## 2.1. Indicadores del diagrama de bifurcación

- El carácter M, cuando se aplica a un elemento de datos simple, elemento de datos compuesto, segmento y/o grupo de segmentos, indica que es obligatorio incluirlo siguiendo la sintaxis de los mensajes UN/EDIFACT.
- El carácter C, en los mismos casos indicados en el punto anterior, indica que su inclusión es condicional siguiendo la sintaxis de los mensajes UN/EDIFACT.
- El carácter R, indica que su inclusión es requerida en el "Subset" utilizado para la respuesta a la Notificación de residuos.

## 2.2. Diagrama de bifurcación del APERAK

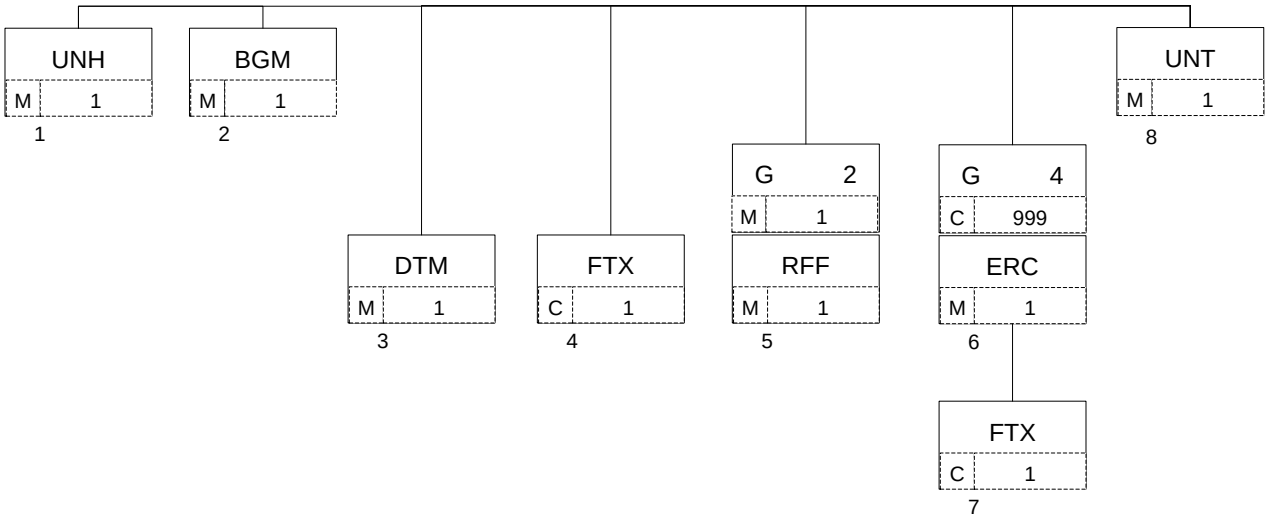

# 3. ESTRUCTURA DEL MENSAJE

## 3.1. Segmentos del mensaje

En este apartado se incluye una descripción detallada de los diferentes segmentos utilizados en el mensaje APERAK, con indicación, para cada segmento, de sus características, la función de sus elementos de datos simples y compuestos, la información sobre los códigos (si la hubiere) y un ejemplo codificado del segmento.

Dentro de la estructura del mensaje, es necesario tener en cuenta los siguientes puntos:

- Los elementos de datos tachados son los que no van a ser utilizados.
- El número de repeticiones de cada grupo, segmento, elemento de datos compuesto y elemento de datos simple así como su obligatoriedad viene indicado seguidamente de la descripción del segmento estándar (incluye todos sus elementos de datos). Asimismo, en la línea correspondiente a cada elemento de datos compuesto/simple también viene indicado su condición de "*Mandatory*", Requerido ó Condicional según cada caso.
- Lo indicado por medio de letra *cursiva* es una explicación del código incluido en el elemento de datos o en su defecto, es un ejemplo de lo que debe contener un elemento de datos.
- Lo indicado entre "comillas" son códigos, detallando en cada caso, si es particular, sigue alguna de las recomendaciones UN o es un código estándar de otro tipo

**UNH CABECERA DE MENSAJE**

Función: Encabezar, identificar y especificar un mensaje..

| | | |
|---|---|---|
| 0062 | NUMERO DE REFERENCIA DEL MENSAJE | M an..14 |
| S009 | IDENTIFICADOR DEL MENSAJE | M |
| 0065 | Identificador del tipo de mensaje | M an..6 |
| 0052 | Número de versión del tipo de mensaje | M an..3 |
| 0054 | Número de publicación del tipo de mensaje | M an..3 |
| 0051 | Agencia controladora | M an..2 |
| 0057 | Código asignado de asociación | C an..6 |
| ~~0068~~ | ~~REFERENCIA DE ACCESO COMUN~~ | C an..35 |
| ~~S010~~ | ~~ESTADO DE LA TRANSFERENCIA~~ | C |
| ~~0070~~ | ~~Número de transferencia secuencia mensaje~~ | M n..2 |
| ~~0073~~ | ~~Indicación primera/última secuencia mensaje~~ | C a1 |

Uso del segmento: M Rep.:1

M 0062 NUMERO DE REFERENCIA DEL MENSAJE

*Referencia asignada por el transmisor, única para cada mensaje*

M S009 IDENTIFICADOR DEL MENSAJE

M 0065 Identificador del tipo de mensaje

*"APERAK"*

M 0052 Número de versión del tipo de mensaje

*"D"*

M 0054 Número de publicación del tipo del mensaje

*"03A" directorio UN/EDIFACT*

M 0051 Agencia controladora

*"UN" United Nations Economic Commission for Europe-UN/ECE*

R 0057 Código asignado de asociación

*Código asignado por la organización responsable del desarrollo y mantenimiento de la guía de usuario y que además sirve de identificación de la misma. En este caso:* "WD1041"

Ejemplo codificado: Nº referencia mensaje "XXXX1912345"; tipo:" APERAK; nº de versión:"D";Directorio:"03A"; Agencia controladora: “UN”; Código de asociación:" WD1041"
**UNH+XXXX1912345+APERAK:D:03A:UN:WD1041'**

**BGM INICIO DEL MENSAJE**

Función: Indicar el tipo y función del mensaje, y transmitir su número de identificación

| | | |
|---|---|---|
| C002 | NOMBRE DEL DOCUMENTO/MENSAJE | C |
| 1001 | Nombre del documento/mensaje, codificado | C an..3 |
| ~~1131~~ | ~~Calificador de lista de códigos~~ | C an..3 |
| ~~3055~~ | ~~Agencia responsable de lista de códigos, codificado~~ | C an..3 |
| ~~1000~~ | ~~Nombre del documento/mensaje~~ | C an..35 |
| ~~1004~~ | ~~NUMERO DE DOCUMENTO/MENSAJE~~ | C an..35 |
| 1225 | FUNCION DEL MENSAJE, CODIFICADO | C an..3 |
| ~~4343~~ | ~~TIPO DE RESPUESTA, CODIFICADO~~ | C an..3 |

Uso del segmento: M Rep.:1

R C002 NOMBRE DOCUMENTO/MENSAJE

R 1001 Nombre del documento/mensaje, codificado

*"962" Respuesta a un documento*
*"963" Respuesta de error*

R 1225 FUNCION DEL MENSAJE, CODIFICADO

*"27" No aceptado*
*"30" Aceptado*

**COMENTARIOS:**
La respuesta podrá tomar los siguientes valores:

- Respuesta de error: código "963" en el E.D. 1001 y "27" en el E.D. 1225.
- Aceptación del mensaje: "962" en el E.D. 1001 y "30" en el E.D. 1225.
- Denegación: "962" en el E.D. 1001 y "27" en el E.D. 1225.

Ejemplo: Mensaje aceptado;
**BGM+962++30'**

**DTM FECHA/HORA/PERIODO**

Función: Especificar fecha, hora y periodo

| | | |
|---|---|---|
| C507 | FECHA/HORA/PERIODO | M |
| 2005 | Calificador de fecha/hora/periodo | M an..3 |
| 2380 | Fecha/hora/periodo | C an..35 |
| 2379 | Calificador de formato de fecha/hora/periodo | C an..3 |

Uso del Segmento: R Rep.: 1

M C507 FECHA/HORA/PERIODO

M 2005 Calificador de fecha/hora/periodo

*"137" Fecha de emisión del mensaje*

R 2380 Fecha/hora/periodo

*" CCYYMMDDHHMM"; Formato*

R 2379 Calificador de formato de fecha/hora/periodo

"*203" CCYYMMDDHHMM, año, mes, día, hora, minuto*

**COMENTARIO**:
Se incluirá siempre la fecha de envío de este mensaje.

Ejemplo codificado: Fecha emisión: 10 de Julio de 2001, a las 07:55 Hrs.
**DTM+137:200107100755:203**'

**FTX TEXTO LIBRE**

Función: Proporciona información en forma de texto en formato libre o codificada.

| | | |
|---|---|---|
| 4451 | CALIFICADOR DEL OBJETO DEL TEXTO | M an..3 |
| ~~4453~~ | ~~FUNCION DEL TEXTO, CODIFICADO~~ | C an..3 |
| ~~C107~~ | ~~REFERENCIA DEL TEXTO~~ | C |
| ~~4441~~ | ~~Texto libre, codificado~~ | M an..3 |
| ~~1131~~ | ~~Calificador de lista de códigos~~ | C an..3 |
| ~~3055~~ | ~~Agencia responsable de lista de códigos, codificado~~ | C an..3 |
| C108 | TEXTO LITERAL | C |
| 4440 | Texto libre | M an..70 |
| 4440 | Texto libre | C an..70 |
| 4440 | Texto libre | C an..70 |
| 4440 | Texto libre | C an..70 |
| 4440 | Texto libre | C an..70 |
| ~~3453~~ | ~~IDIOMA, CODIFICADO~~ | C an..3 |

Uso del segmento: C Rep.: 1

| | | |
|---|---|---|
| M | 4451 | Calificador del objeto del texto |
| | | *"ACB" Información adicional.* |
| C | C108 | TEXTO LITERAL |
| M | 4440 | Texto libre |
| | | *"Texto libre"* |

**COMENTARIOS**:
Este segmento se utilizará para observaciones generales. Pueden utilizarse hasta cinco elementos de datos 4440 si la longitud del texto lo requiere.

Ejemplo codificado: "La recepción de residuos procedentes de tanques de fangos y decantación se realizara desde gabarra".
**FTX+ACB+++La recepcion de residuos procedentes de tanques de fangos y decantacion se realizara desde gabarra'**

**RFF REFERENCIA**

Función: Especificar una referencia.

| | | |
|---|---|---|
| C506 | REFERENCIA | M |
| 1153 | Calificador de referencia | M an..3 |
| 1154 | Número de referencia | C an..35 |
| ~~1156~~ | ~~Número de línea~~ | C an..6 |
| ~~4000~~ | ~~Número de versión de la referencia~~ | C an..35 |

Uso del grupo: R Rep.: 1
Uso del segmento: M Rep.: 1

M C506 REFERENCIA

M 1153 Calificador de la referencia

*"ACW" Referencia del mensaje al que se responde*

R 1154 Número de referencia

*"Nº de BGM de la Notificación de residuos"*

**COMENTARIO**:
Con este segmento se identifica el mensaje al que se responde indicando el nº que fue declarado por el emisor en el E.D. 1004 del segmento BGM del correspondiente mensaje de Notificación de residuos.

Ejemplo codificado: Respuesta a nº de notificación: "AAAA1123456013"
**RFF+ACW:AAAA1123456013'**

## ERC INFORMACION DE ERRORES DE APLICACION

Función: Identificar el tipo de errores de aplicación dentro de un mensaje

| | | |
|---|---|---|
| C901 | INFORMACION SOBRE EL ERROR DE APLICACION | M |
| 9321 | Error de aplicación, codificado | M an..3 |
| ~~1131~~ | ~~Calificador de lista de códigos~~ | C an..3 |
| ~~3055~~ | ~~Agencia responsable de lista de códigos, codif.~~ | C an..3 |

Uso del Grupo: C Rep.: 999
Uso del segmento: M Rep.: 1

M C901 INFORMACION SOBRE EL ERROR DE APLICACION

M 9321 Error de aplicación, codificado.

*Se consignará el código de error producido por la aplicación.*

**COMENTARIO:**
La función de este grupo de segmentos es identificar el error o errores dentro de un mensaje específico e indicar detalles relativos al tipo de error.

Ejemplo codificado: Error de aplicación: "678"
**ERC+678'**

**FTX TEXTO LIBRE**

Función: Proporciona información en forma de texto en formato libre o codificado.

| | | |
|---|---|---|
| 4451 | CALIFICADOR DEL OBJETO DEL TEXTO | M an..3 |
| ~~4453~~ | ~~FUNCION DEL TEXTO, CODIFICADA~~ | C an..3 |
| ~~C107~~ | ~~REFERENCIA DEL TEXTO~~ | C |
| ~~4441~~ | ~~Texto libre, codificado~~ | M an..3 |
| ~~1131~~ | ~~Calificador de lista de códigos~~ | C an..3 |
| ~~3055~~ | ~~Agencia responsable de lista de códigos, codif.~~ | C an..3 |
| C108 | TEXTO LITERAL | C |
| 4440 | Texto libre | M an..70 |
| 4440 | Texto libre | C an..70 |
| 4440 | Texto libre | C an..70 |
| 4440 | Texto libre | C an..70 |
| 4440 | Texto libre | C an..70 |
| ~~3453~~ | ~~IDIOMA, CODIFICADO~~ | C an..3 |

Uso del Grupo: C Rep.: 999
Uso del segmento: C Rep.: 1

M 4451 CALIFICADOR DEL OBJETO DEL TEXTO

*"AAO" Descripción de errores*

R C108 TEXTO LITERAL
M 4440 Texto libre

*"Observaciones o aclaraciones sobre los errores detectados."*

**COMENTARIOS:**
Pueden utilizarse hasta cinco elementos de datos 4440 si la longitud del texto lo requiere.

Ejemplo codificado: "Cantidad de residuo superior a la capacidad del tanque"
**FTX+AAO+++Cantidad de residuo superior a la capacidad del tanque'**

**UNT FINAL DE MENSAJE**

Función: Finalizar un mensaje y comprobar si está completo.

| | | |
|---|---|---|
| 0074 | NUMERO DE SEGMENTOS EN UN MENSAJE | M n..6 |
| 0062 | NUMERO DE REFERENCIA DEL MENSAJE | M an..14 |

Uso del segmento: M Rep.:1

M 0074 NUMERO DE SEGMENTOS EN UN MENSAJE

*Especifica el nº total de segmentos en el mensaje*

M 0062 NUMERO DE REFERENCIA DEL MENSAJE

*El mismo que el indicado en el elemento de datos 0062 del UNH. De esta manera comprueba la finalización del mensaje.*

Ejemplo codificado: Nº de segmentos "8"; nº de referencia"XXXX1912345"
**UNT+8+XXXX1912345'**

# 4. ÍNDICE DE SEGMENTOS

## 4.1 Índice de segmentos utilizados

**UNH** Nº de referencia del mensaje/ Nombre/ Versión/ directorio
**BGM** Tipo documento/ Función del mensaje
**DTM** Fecha de emisión del mensaje
**FTX** Observaciones generales
**RFF** Nº de referencia del mensaje al que se responde
**ERC** Indicación de los errores
**FTX** Observaciones ó aclaraciones a los errores

**UNT** Número de segmentos, número de referencia del mensaje

## 4.2 Segmentos utilizados por tipo de mensaje

### 4.2.1 Admisión del mensaje

**UNH** Nº de referencia del mensaje/ Nombre/ Versión/ directorio
**BGM** Tipo documento/ Función del mensaje
**DTM** Fecha de emisión del mensaje
**FTX** Observaciones generales
**RFF** Nº de referencia del mensaje al que se responde
**UNT** Número de segmentos, número de referencia del mensaje

### 4.2.2 Rechazo del mensaje por error

**UNH** Nº de referencia del mensaje/ Nombre/ Versión/ directorio
**BGM** Tipo documento/ Función del mensaje
**DTM** Fecha de emisión del mensaje
**RFF** Nº de referencia del mensaje al que se responde
**ERC** Indicación de los errores
**FTX** Observaciones de los errores, en texto

**UNT** Número de segmentos, número de referencia del mensaje

### 4.3.3 Denegación de mensaje

**UNH** Nº de referencia del mensaje/ Nombre/ Versión/ directorio
**BGM** Tipo documento/ Función del mensaje
**DTM** Fecha de emisión del mensaje
**RFF** Nº de referencia del mensaje al que se responde
**ERC** Indicación de los errores
**FTX** Observaciones de los errores, en texto

**UNT** Número de segmentos, número de referencia del mensaje

# TABLAS DE CÓDIGOS

## ANEXO I. CÓDIGOS DE ERROR

**Segmento ERC DE9321, codificación de errores utilizados en esta guía**

| | |
|---|---|
| 001 | Número de apariciones del segmento incorrectas |
| 002 | Falta campo (se encuentra en blanco) |
| 004 | Tipo de Documento erróneo |
| 005 | Buzón/Número de Referencia duplicado |
| 007 | El código de Usuario no existe en la base de datos |
| 008 | La Función del Mensaje es incorrecta |
| 009 | La escala no existe |
| 010 | La escala esta anulada |
| 011 | El Buque no coincide con el declarado en la Escala |
| 012 | El calificador fecha/hora de emisión del mensaje es incorrecto |
| 013 | El calificador del formato fecha/hora de emisión del mensaje es incorrecto |
| 014 | La fecha de emisión del mensaje es incorrecta |
| 015 | La hora de emisión del mensaje es incorrecta |
| 016 | Encontrado valor no numérico |
| 017 | El Consignatario no coincide con el declarado en la Escala |
| 023 | Calificador del lugar/situación incorrecto |
| 024 | Puerto incorrecto |
| 028 | Agencia responsable de la lista de códigos incorrecta |
| 033 | Calificador incorrecto |
| 034 | Formato de Fecha incorrecto |
| 037 | El estado no permite la Anulación |
| 038 | El mensaje recibido no tiene Número Referencia asignado |
| 039 | El mensaje recibido no tiene Mensaje/Buzón asignado |
| 040 | El Mensaje no existe |
| 041 | Calificador de tipo entrega de residuos incorrecto |
| 042 | Tipo entrega residuo incorrecto |
| 043 | País de última entrega de residuos es obligatorio |
| 044 | Puerto de última entrega de residuos es obligatorio |
| 045 | Código de Puerto de última entrega de residuos es Incorrecto, no existe o está dado de baja |
| 046 | Código de Puerto incorrecto, no existe o está dado de baja |
| 047 | Fecha de última entrega de residuos es obligatoria |
| 048 | Escala no existe o está dada de baja |
| 049 | Escala no válida |
| 051 | Tipo Residuo incorrecto |
| 052 | Sustancia no permitida |
| 053 | Sustancia obligatoria |
| 054 | Valores posibles S/N |
| 055 | Dimensión de la medida incorrecto |

| | |
|---|---|
| 056 | Significado de la medida incorrecto |
| 057 | Calificador de la unidad de medida incorrecto |
| 059 | Residuos para entregar obligatorio |
| 061 | Capacidad máxima obligatoria |
| 062 | Quedan a bordo obligatoria |
| 063 | Estimación próximo puerto obligatoria |
| 064 | Medio de descarga del residuo incorrecto |
| 067 | Empresa de retirada de residuos obligatoria |
| 071 | País próxima entrega obligatoria |
| 072 | Puerto próxima entrega obligatorio |
| 073 | No coincide el Puerto de Escala declarado con el Puerto especificado en el número de escala |
| 074 | Código asignado inválido |
| 075 | Erro de sintaxis |
| 076 | Segmento obligatorio no incluido |